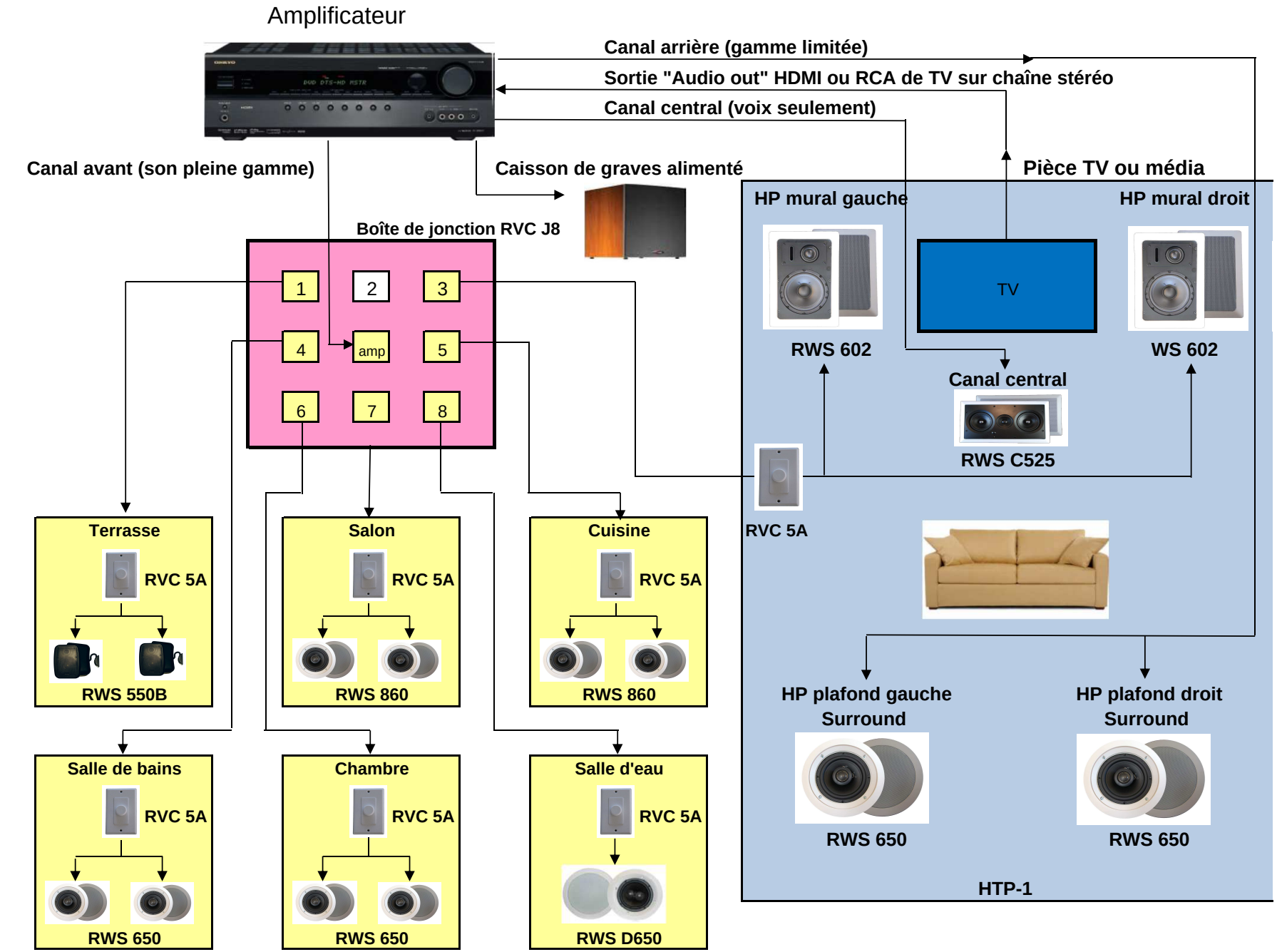Multi-pièces avec TV en Surround 5.1 HTP-1 ensemble