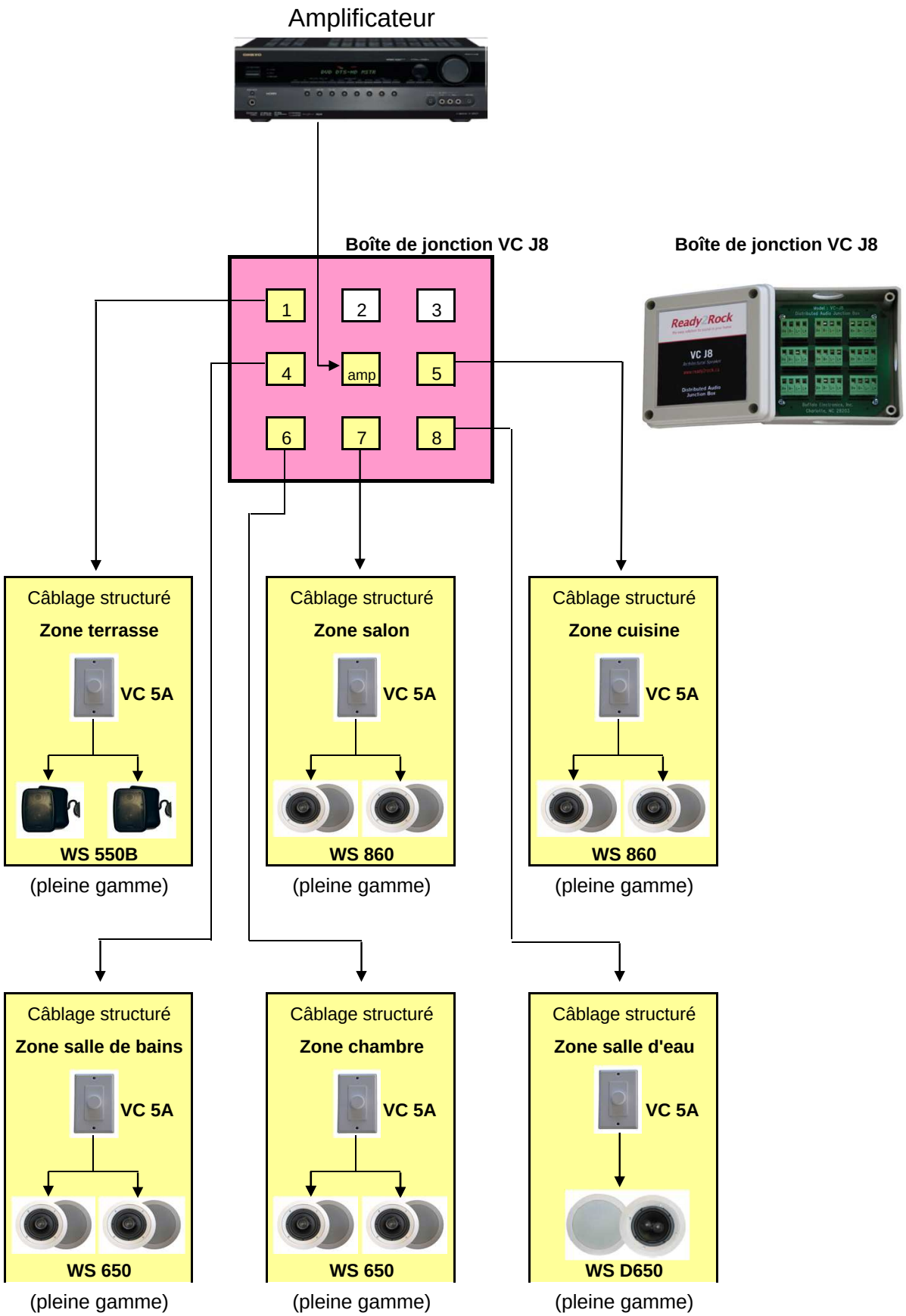Multi-pièces avec boîte de jonction VC J8